Описание товара

8 '' kiosk распознавания лица и измерения температуры
Модель: KMT-0080U-3CAW

8 '' kiosk распознавания лица и измерения температуры Регулярная информация	
Рабочая влажность	0 ~ 90% относительная влажность, без конденсации
Распылитель соли	Уровень RP6 или выше
Антистатическое свойство	Контакт ± 6кВ, воздух ± 8 кВ
Власть	DC12V / 2A, 20W (макс)
Комнан-диафрагма	36 мм
Размер оборудования	252 (l) * 136 (w) * 26 (t) мм
Размер экрана	8 дюймов IPS HD экран
Масса	1,7 кг
Режимы упаковки	Упакован в три коробки
Место происхождения	Китай

Измерение температуры лица прогулка через распознавание лица термокальный сканер

Подробные фотографии:

8" Facial Recognition and Temperature Measurement Kiosk

IP 65 waterproof & dustproof

Infrared temperature measurement

Alarming system

Linux Operating system

Accurate face recognition

Large-capacity face database

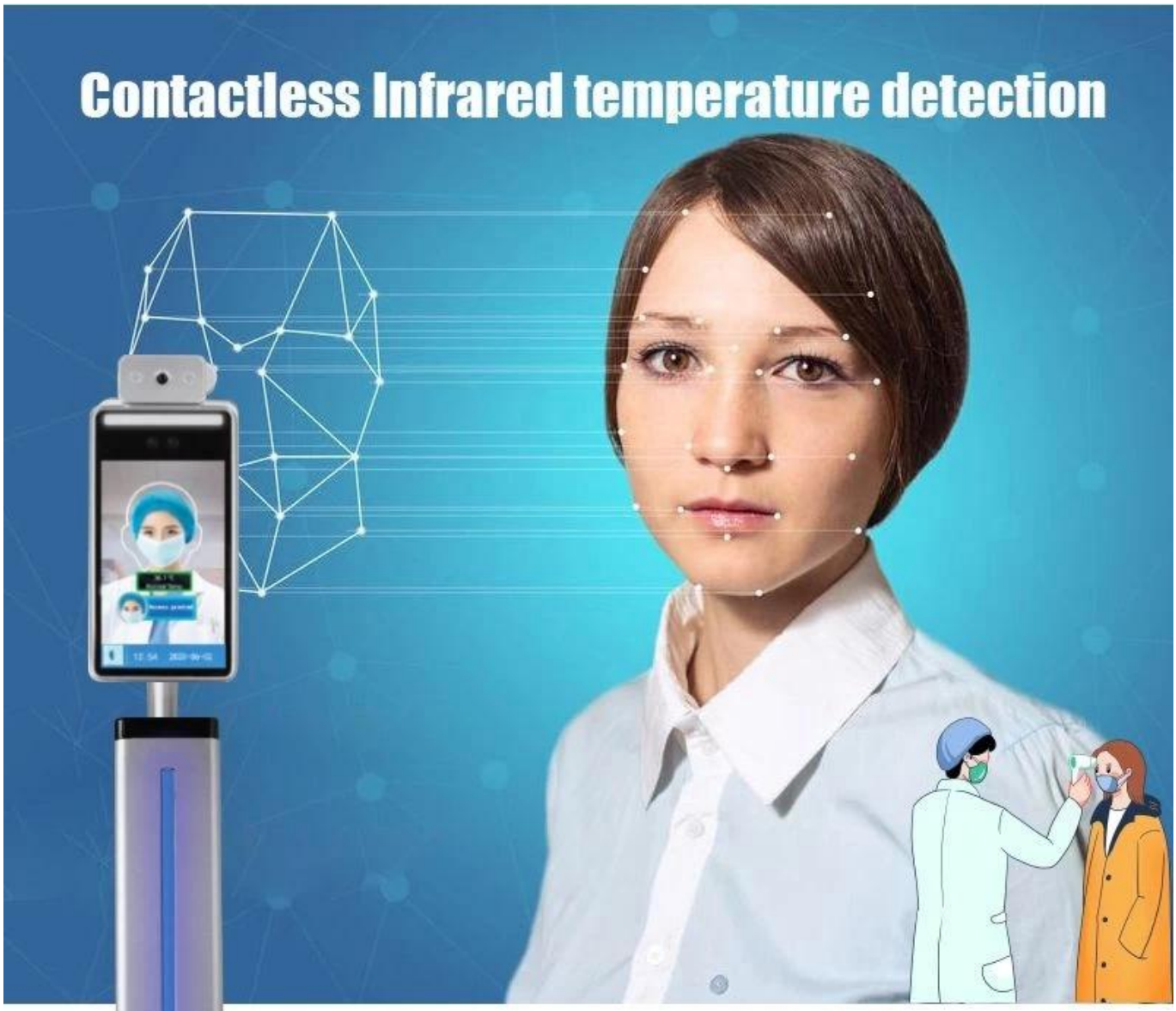

Temperature tolerance: ±0.3°C

Temperature measurement range: 16℃ - 40℃

Detection distance: ≤30cm

Rapid face Recognition: less than 1s

8-inch IPS full-view high-definition display, no image smearing, no delay.
Automatic gain, automatic white balance, make the true color of the image naturally restore.
Built-in black level sensor for video surveillance, low-light recognition is more accurate.

large storage capacity to meet places
with large traffic.
24,000 face database
Support 24000+ face comparison data and 160,000 recognition records.

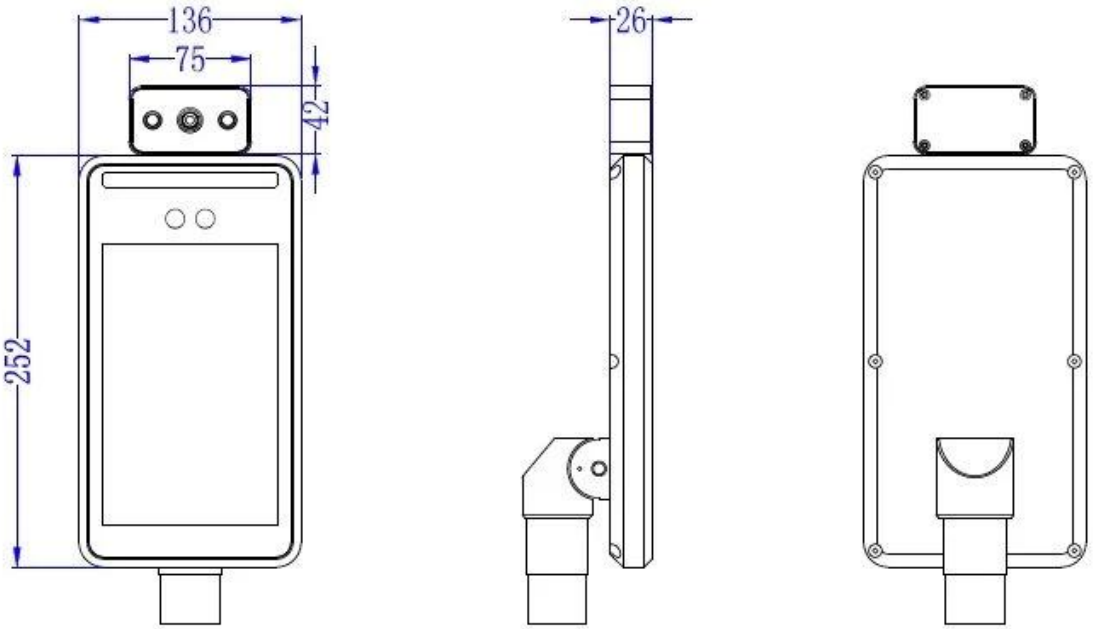
136
75
42
252
26

35.7cm
60cm
35.7cm
110cm

Alarm system for temperature measurement and entry management

Normal temperature: pass

abnormal temperature: can't pass

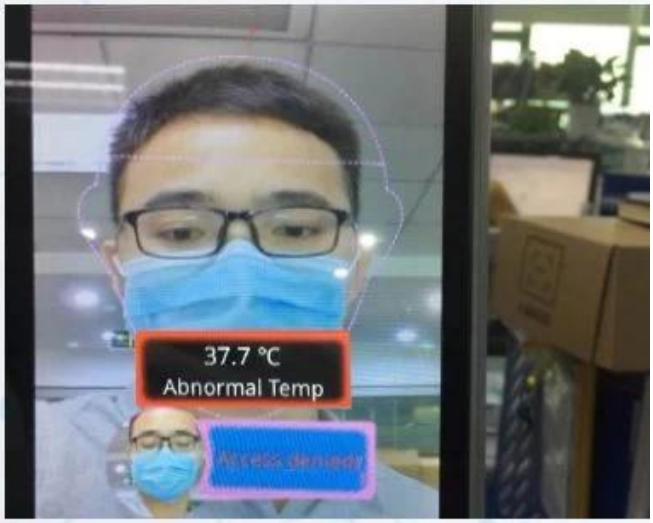

Stranger

☑ Temperature measurement

☒ No entry

Infrared temperature detection module
Binocular wide dynamic camera
36.1 ℃
Normal Temp
Access granted
13:54
2020-06-02
Speaker
60cm/100cm pillar for your option.
2USB

Flexible installation

Application

Bus, supermarket ,school, government, hospital, factory

Подробные изображения

36.1 ℃
Normal Temp
Access granted
13:54 2020-06-02

人脸识别一体机
Q.C.
PASSED

36.1 ℃
Normal Temp
Access granted
13:54
2020-06-02

Model	KMT-0080U-3CAW
Hardware	
Processor	Dual Core Processor+ 1G memory + 16G flash
Operating system	Linux Operating system
Storage	Support TF card storage
Viewing angle	Vertical viewing angle: 30°; Horizontal viewing angle: 30°
Sensor	1/2.8" Progressive Scan CMOS(IMX307)
Lens	6mm
Communication	Support 4G \ WIFI \ bluetooth ; can be customized
Speaker	voice playback content can be customized
Temperature measurement performance	Please find the notes on last page
Measurement range	16℃ - 40℃ (Indoor without wind)
Temperature measurement	European original lens
Sensors type	Medical grade European imported sensors
Measurement accuracy	±0.3℃
Temperature resolution	0.1℃
Temperature detection distance	≤30cm
Measurement response time	300ms
Performance	
Recognition	1.2~2.2 meters, angle adjustable
Recognition distance	0.3~1.5 meters, depends on lens
Recognition time	<0.5s
Storage capacity	160,000 capture records
Face capacity	24000pcs
Screen brightness	≥400 cd/m2
Interface	
Switching output	1 way switch output, other GPIO port can be customized
Network interface	1 RJ45 10M / 100M adaptive Ethernet port, Gigabit Ethernet port can be customized
Wiegand interface	1 Wiegand interface input/output
Communication interface	1 RS485 interface
USB interface	1 USB interface
Camera	
Camera	Dual cameras, visible and near infrared, support live detection
Effective pixels	2MP, 1920*1080
Min Illumination	Color 0.01Lux @F1.2(ICR);B/W 0.001Lux @F1.2 (ICR)
SNR	≥50db(AGC OFF)
WDR	120db, ISP algorithm face partial exposure
Function	
Web side configuration	support
remote upgrade	support
LAN/ WAN	support
Regular	
Working humidity	0～90% relative humidity, no condensation
Salt spray	level Rp6 or above
Antistatic	contact ±6KV, air ±8KV
Power	DC12V/2A , 20W(MAX)
Column aperture	36mm
Equipment size	252(L) * 136 (W) * 26 (T) mm
Screen size	8 inches IPS HD screen
Weight	1.7 kg

Упаковка и доставка

Упаковка и доставка

Продажа единиц				Единый предмет
Один пакет Размер				25,3x14,5x14,5 см
Единый вес брутто				1,500 кг
Тип упаковки				
коробка для отображения				430 * 170 * 115 мм, вес: 2,1 кг.
коробка для отображения				500 * 195 * 425 мм, 3шт на коробку, G.w: 8,8 кг.
Коробка картона кронштейна				305 * 51 * 290 мм, G.W: 0,3 кг.
Размер коробки для кронштейна				327 * 340 * 317 мм, 6шт на коробку, G.W: 18 кг.
0,6 м Размер стенда				630 * 132 * 124 мм, G.W: 0,3 кг.
0,6 м СТЕНД				650 * 280 * 260 мм, 4шт за коробку, G.W: 15 кг.
1,1 м Размер стенда				1130 * 132 * 124 мм, G.W: 0,5 кг.
1,1 м Стойковая коробка размера				650 * 280 * 260 мм, 4шт на коробку, G.W: 19,8 кг.
Время выполнения заказа				
Количество (кусочки)	1-100	101.-500.	501-1000.	> 1000.
Стандартное восточное время. Время (дни)	3.	5.	7.	Быть договоренным

Часто задаваемые вопросы

Вон: Что я могу получить цену?

A: Мы обычно цитируем в течение 24 часов после получения вашего запроса. Если вам очень актуально получить цену, сообщите нам по электронной почте, чтобы мы рассмотрим ваш запрос в качестве приоритета.

Q: Каков ваш торговый срок доставки?
A: Мы принимаем EXW, FOB Shenzhen или CIF-порт назначения. Вы можете выбрать тот,

которыйнаиболее удобно или экономически эффективно для вас.

Вопрос: А как насчет ведущего времени для массового производства?
А: Честно говоря, это зависит от количества заказа и сезона, которое вы размещаете заказ. Образец заказ находится в течение 2 дней. Заказ OEM / OEM понадобится дополнительное время.

Понять больше:**Температура тревоги лихорадки не касается**