Productomschrijving

8 '' Facial-herkenning en temperatuurmeetkiosk
Model: KMT-0080U-3CAW

8 '' Facial-herkenning en temperatuurmeetkiosk Reguliere informatie	
Werkende luchtvochtigheid	0 ~ 90% relatieve vochtigheid, geen condensatie
Zout spray	Niveau RP6 of hoger
Antistatische eigenschap	Neem contact op met ± 6KV, AIR ± 8KV
Vermogen	DC12V / 2A, 20W (MAX)
Kolomopening	36 mm
Materiaalgrootte	252 (L) * 136 (W) * 26 (t) mm
Scherm grootte	8 inch IPS HD-scherm
Gewicht	1,7 kg
Modi van verpakking	Verpakt in drie dozen
Plaats van herkomst	China

Face Temperature Meetwandeling door gezichtsherkenning Thermische scanner

Gedetailleerde foto's:

8" Facial Recognition and Temperature Measurement Kiosk

IP 65 waterproof & dustproof

Infrared temperature measurement

Alarming system

Linux Operating system

Accurate face recognition

Large-capacity face database

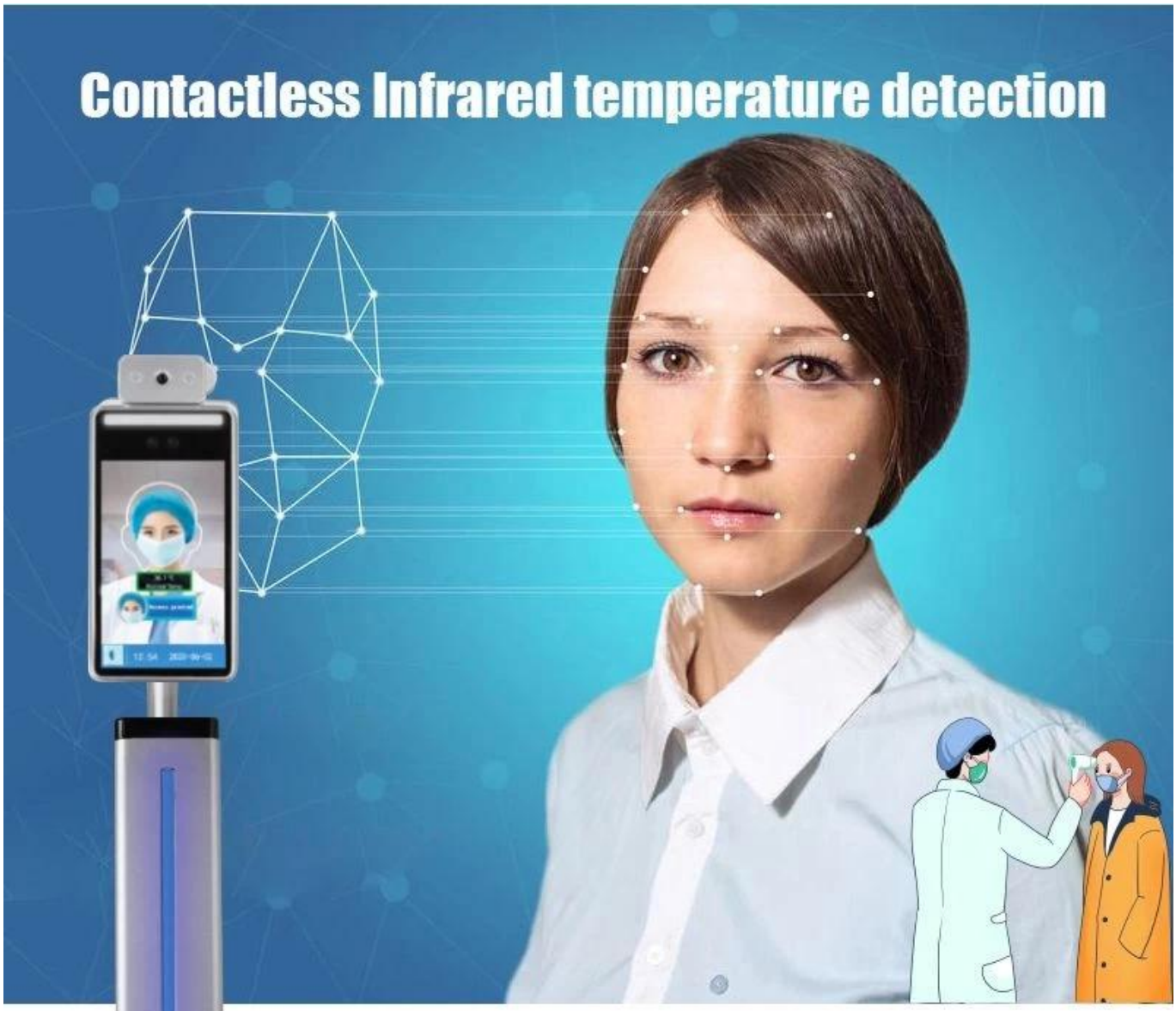

Temperature tolerance: ±0.3°C

Temperature measurement range: 16℃ - 40℃

Detection distance: ≤30cm

Rapid face Recognition: less than 1s

8-inch IPS full-view high-definition display, no image smearing, no delay.
Automatic gain, automatic white balance, make the true color of the image naturally restore.
Built-in black level sensor for video surveillance, low-light recognition is more accurate.

large storage capacity to meet places
with large traffic.
24,000 face database
Support 24000+ face comparison data and 160,000 recognition records.

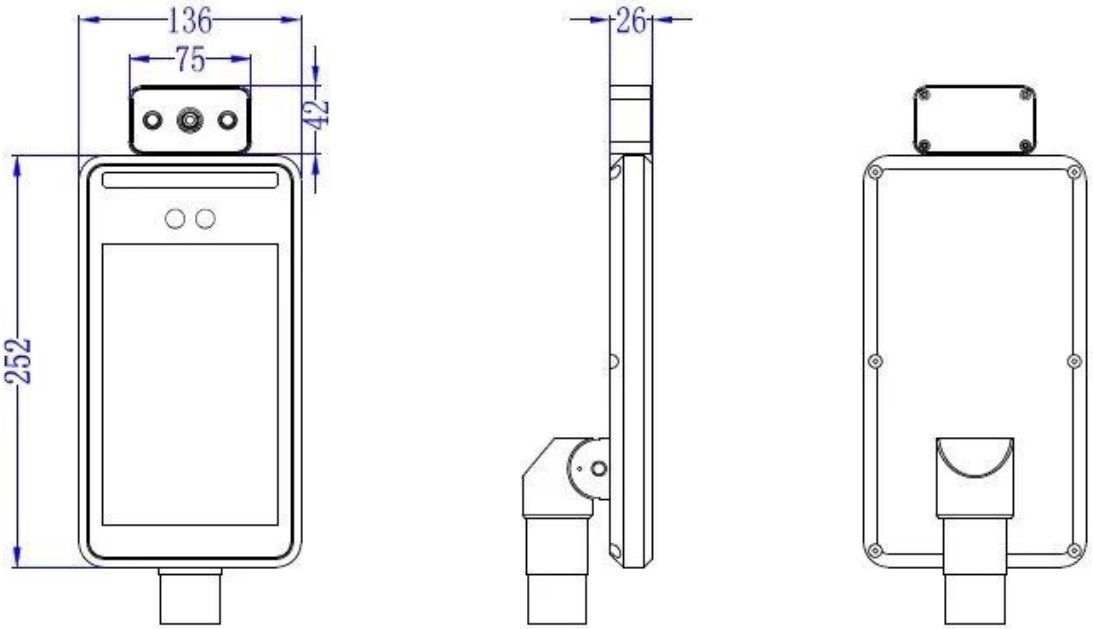
136
75
42
252
26

35.7cm
60cm
35.7cm
110cm

Alarm system for temperature measurement and entry management

Normal temperature: pass

abnormal temperature: can't pass

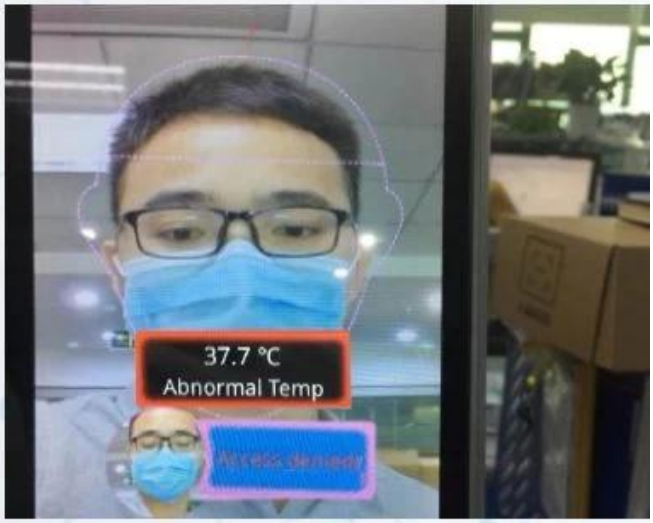

Stranger

☑ Temperature measurement

☒ No entry

Infrared temperature detection module
Binocular wide dynamic camera
36.1 ℃
Normal Temp
Access granted
13:54
2020-06-02
Speaker
60cm/100cm pillar for your option.
2USB

Flexible installation

Application

Bus, supermarket ,school, government, hospital, factory

Gedetailleerde afbeeldingen

36.1 ℃
Normal Temp
Access granted
13:54 2020-06-02

人脸识别一体机
Q.C.
PASSED

36.1 ℃
Normal Temp
Access granted
13:54
2020-06-02

Model	KMT-0080U-3CAW
Hardware	
Processor	Dual Core Processor+ 1G memory + 16G flash
Operating system	Linux Operating system
Storage	Support TF card storage
Viewing angle	Vertical viewing angle: 30°; Horizontal viewing angle: 30°
Sensor	1/2.8" Progressive Scan CMOS(IMX307)
Lens	6mm
Communication	Support 4G \ WIFI \ bluetooth ; can be customized
Speaker	voice playback content can be customized
Temperature measurement performance	Please find the notes on last page
Measurement range	16℃ - 40℃ (Indoor without wind)
Temperature measurement	European original lens
Sensors type	Medical grade European imported sensors
Measurement accuracy	±0.3℃
Temperature resolution	0.1℃
Temperature detection distance	≤30cm
Measurement response time	300ms
Performance	
Recognition	1.2~2.2 meters, angle adjustable
Recognition distance	0.3~1.5 meters, depends on lens
Recognition time	<0.5s
Storage capacity	160,000 capture records
Face capacity	24000pcs
Screen brightness	≥400 cd/m2
Interface	
Switching output	1 way switch output, other GPIO port can be customized
Network interface	1 RJ45 10M / 100M adaptive Ethernet port, Gigabit Ethernet port can be customized
Wiegand interface	1 Wiegand interface input/output
Communication interface	1 RS485 interface
USB interface	1 USB interface
Camera	
Camera	Dual cameras, visible and near infrared, support live detection
Effective pixels	2MP, 1920*1080
Min Illumination	Color 0.01Lux @F1.2(ICR);B/W 0.001Lux @F1.2 (ICR)
SNR	≥50db(AGC OFF)
WDR	120db, ISP algorithm face partial exposure
Function	
Web side configuration	support
remote upgrade	support
LAN/ WAN	support
Regular	
Working humidity	0～90% relative humidity, no condensation
Salt spray	level Rp6 or above
Antistatic	contact ±6KV, air ±8KV
Power	DC12V/2A , 20W(MAX)
Column aperture	36mm
Equipment size	252(L) * 136 (W) * 26 (T) mm
Screen size	8 inches IPS HD screen
Weight	1.7 kg

Verpakking en verzending

Verpakking en levering

Verkoop eenheden				Enkel item
Enkele pakketgrootte				25.3x14.5x14.5 cm
Enkel bruto gewicht				1.500 kg
Pakkettype				
vak voor weergave				430 * 170 * 115mm, Gewicht: 2.1kg.
Karton voor weergave				500 * 195 * 425 mm, 3 stks per doos, G.W: 8.8kg.
Bracket kartonnen doos				305 * 51 * 290mm, G.W: 0,3 kg.
Kartongrootte voor beugel				327 * 340 * 317mm, 6 stks per doos, G.W: 18kg.
0.6 M Stand Box Size				630 * 132 * 124 mm, G.W: 0.3kg.
0,6 M Stand Carton Size				650 * 280 * 260 mm, 4 stks per doos, G.W: 15kg.
1,1 M stand-grootte				1130 * 132 * 124 mm, G.W: 0,5 kg.
1,1 M Stand Carton Size				650 * 280 * 260 mm, 4 stks per doos, G.W: 19.8 kg.
Doorlooptijd				
Aantal (stuks)	1-100	101-500	501-1000	> 1000
Est. Tijd (dagen)	3	5	7	Moet worden onderhandeld

FAQ

Q: Wat kan ik de prijs krijgen?

A: We citeren meestal binnen 24 uur nadat we uw aanvraag hebben ontvangen. Als u zeer urgent bent om de prijs te krijgen, vertel het ons dan in uw e-mail, zodat we uw aanvraag als prioriteit zullen beschouwen.

Vraag: Wat is uw handelsduur?
A: Wij accepteren EXW, FOB Shenzhen of CIF-bestemmingspoort. Je kunt degene kiezen die demeest handig of kosteneffectief voor jou.

Vraag: Hoe zit het met de doorlooptijd voor de massaproductie?
A: Eerlijk gezegd hangt het af van de bestelhoeveelheid en het seizoen dat u de bestelling plaatst. Sample Order is binnen 2 dagen. OEM / OEM-bestelling heeft extra tijd nodig.

meer begrijpen:**Niet-touch koorts alarmtemperatuur groothandel**