Description du produit

Kiosque de reconnaissance faciale et de mesure de la température de 8 po
Modèle: KMT-0080U-3CAW

Kiosque de reconnaissance faciale et de mesure de la température de 8 po Infos régulières	
Humidité de travail	0 □ 90% d'humidité relative, sans condensation
Brouillard salin	Niveau Rp6 ou supérieur
Propriété antistatique	Contact ± 6KV, air ± 8KV
Puissance	DC12V / 2A, 20W (MAX)
Ouverture de la colonne	36 mm
Taille de l'équipement	252 (L) * 136 (W) * 26 (T) millimètre
Taille de l'écran	Écran IPS HD de 8 pouces
Poids	1,7 kg
Modes d'emballage	Emballé dans trois cartons
Lieu d'origine	Chine

Images détaillées:

Température d'alarme de fièvre non tactile

8" Facial Recognition and Temperature Measurement Kiosk

IP 65 waterproof & dustproof

Infrared temperature measurement

Alarming system

Linux Operating system

Accurate face recognition

Large-capacity face database

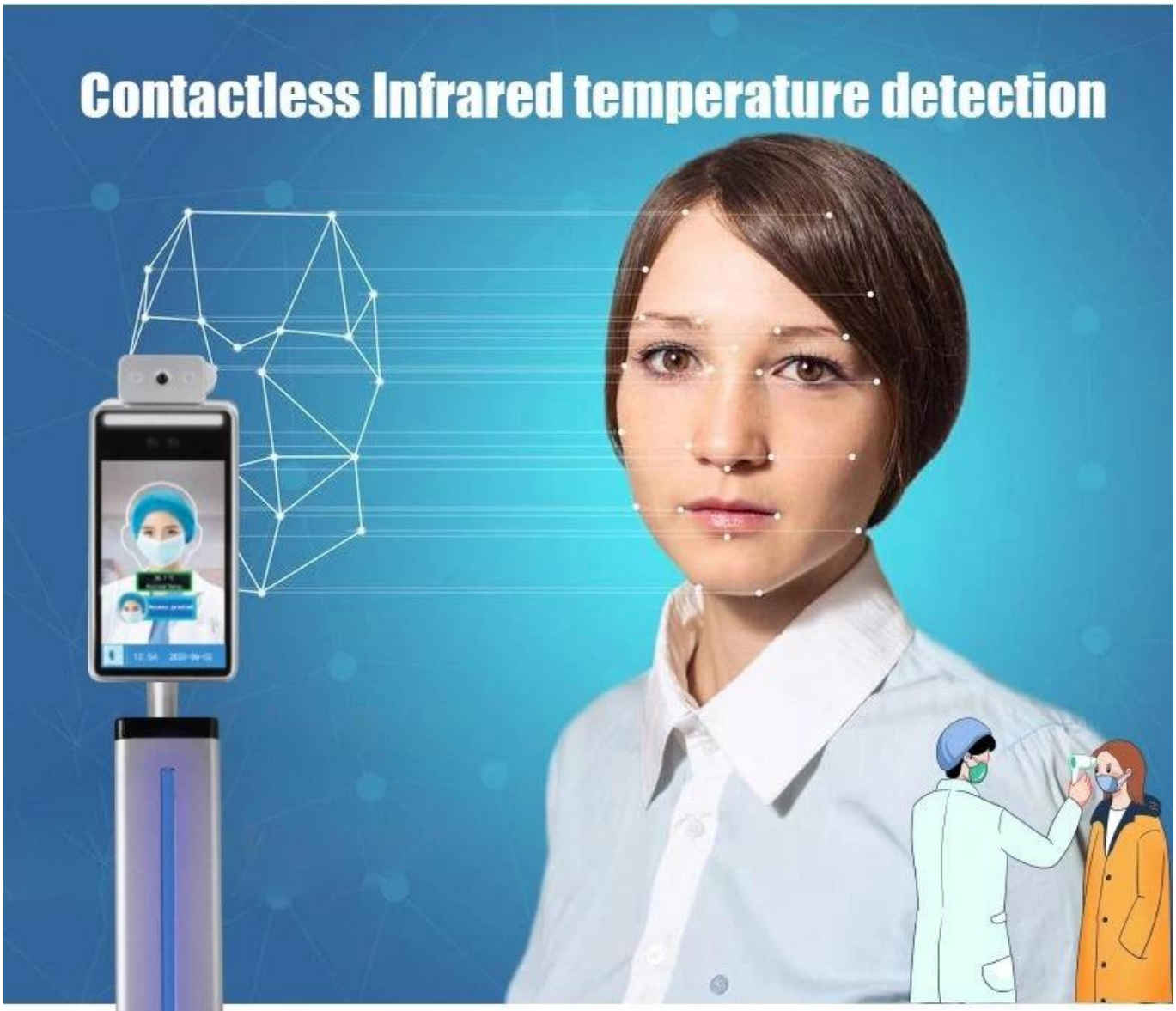

Temperature tolerance: ±0.3°C

Temperature measurement range: 16℃ - 40℃

Detection distance: ≤30cm

Rapid face Recognition: less than 1s

8-inch IPS full-view high-definition display, no image smearing, no delay.
Automatic gain, automatic white balance, make the true color of the image naturally restore.
Built-in black level sensor for video surveillance, low-light recognition is more accurate.

large storage capacity to meet places
with large traffic.
24,000 face database
Support 24000+ face comparison data and 160,000 recognition records.

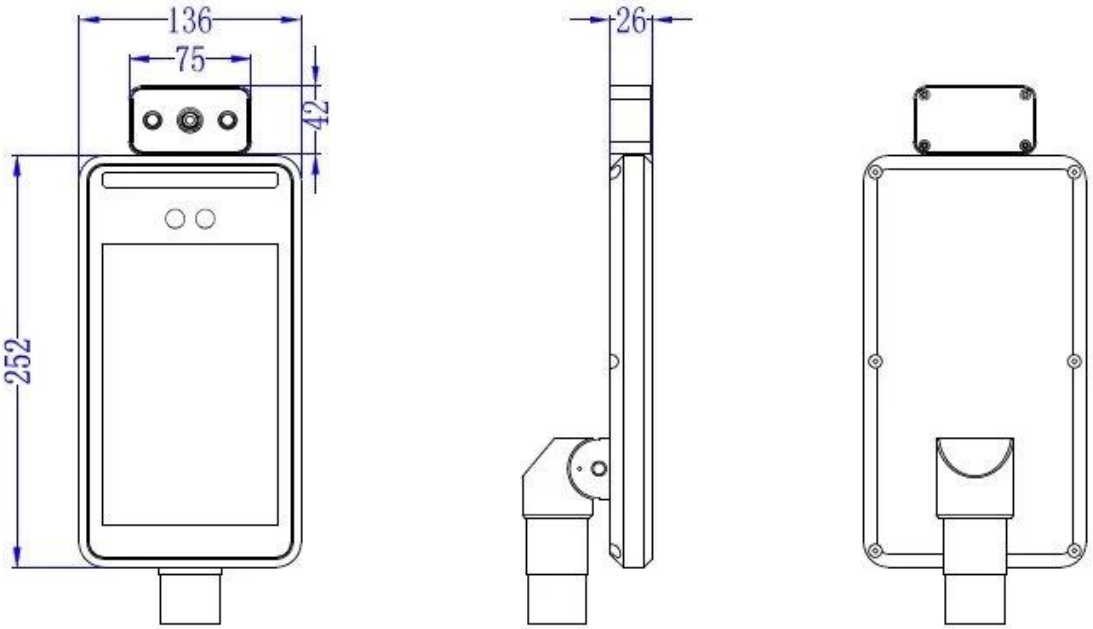
136
75
42
252
26

35.7cm
60cm
35.7cm
110cm

Alarm system for temperature measurement and entry management

Normal temperature: pass

abnormal temperature: can't pass

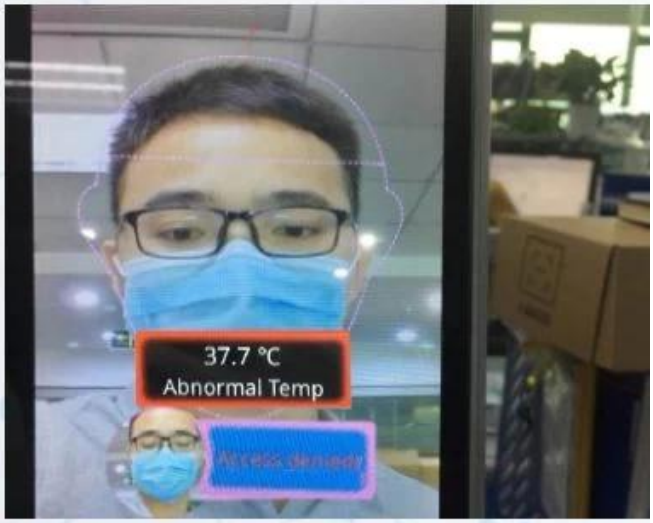

Stranger

☑ Temperature measurement

☒ No entry

Infrared temperature detection module
Binocular wide dynamic camera
36.1 ℃
Normal Temp
Access granted
13:54
2020-06-02
Speaker
60cm/100cm pillar for your option.
2USB

Flexible installation

Application

Bus, supermarket ,school, government, hospital, factory

Images détaillées

36.1 ℃
Normal Temp
Access granted
13:54 2020-06-02

人脸识别一体机
J2004091X0001
PASSED

36.1 ℃
Normal Temp
Access granted
13:54
2020-06-02

Model	KMT-0080U-3CAW
Hardware	
Processor	Dual Core Processor+ 1G memory + 16G flash
Operating system	Linux Operating system
Storage	Support TF card storage
Viewing angle	Vertical viewing angle: 30°; Horizontal viewing angle: 30°
Sensor	1/2.8" Progressive Scan CMOS(IMX307)
Lens	6mm
Communication	Support 4G \ WIFI \ bluetooth ; can be customized
Speaker	voice playback content can be customized
Temperature measurement performance	Please find the notes on last page
Measurement range	16℃ - 40℃ (Indoor without wind)
Temperature measurement	European original lens
Sensors type	Medical grade European imported sensors
Measurement accuracy	±0.3℃
Temperature resolution	0.1℃
Temperature detection distance	≤30cm
Measurement response time	300ms
Performance	
Recognition	1.2~2.2 meters, angle adjustable
Recognition distance	0.3~1.5 meters, depends on lens
Recognition time	<0.5s
Storage capacity	160,000 capture records
Face capacity	24000pcs
Screen brightness	≥400 cd/m2
Interface	
Switching output	1 way switch output, other GPIO port can be customized
Network interface	1 RJ45 10M / 100M adaptive Ethernet port, Gigabit Ethernet port can be customized
Wiegand interface	1 Wiegand interface input/output
Communication interface	1 RS485 interface
USB interface	1 USB interface
Camera	
Camera	Dual cameras, visible and near infrared, support live detection
Effective pixels	2MP, 1920*1080
Min Illumination	Color 0.01Lux @F1.2(ICR);B/W 0.001Lux @F1.2 (ICR)
SNR	≥50db(AGC OFF)
WDR	120db, ISP algorithm face partial exposure
Function	
Web side configuration	support
remote upgrade	support
LAN/ WAN	support
Regular	
Working humidity	0～90% relative humidity, no condensation
Salt spray	level Rp6 or above
Antistatic	contact ±6KV, air ±8KV
Power	DC12V/2A , 20W(MAX)
Column aperture	36mm
Equipment size	252(L) * 136 (W) * 26 (T) mm
Screen size	8 inches IPS HD screen
Weight	1.7 kg

Emballage et expédition

Emballage et livraison

Vente d'unités				Un seul article
Taille de l'emballage unique				25,3 x 14,5 x 14,5 cm
Poids brut unique				1 500 kg
Type d'emballage				
boîte pour affichage				430 * 170 * 115 mm, poids: 2,1 kg.
carton pour l'affichage				500 * 195 * 425mm, 3 pièces par carton, G.W: 8,8 kg.
Boîte de carton de support				305 * 51 * 290 mm, G.W: 0,3 kg.
Taille du carton pour le support				327 * 340 * 317mm, 6 pièces par carton, G.W: 18 kg.
Taille de la boîte de support de 0,6 m				630 * 132 * 124 mm, G.W: 0,3 kg.
Taille de carton de support de 0,6 m				650 * 280 * 260mm, 4 pièces par carton, G.W: 15 kg.
Taille du support de 1,1 m				1130 * 132 * 124 mm, G.W: 0,5 kg.
Taille de carton de support de 1,1 m				650 * 280 * 260mm, 4 pièces par carton, G.W: 19,8 kg.
Délai de mise en œuvre				
Quantité (pièces)	1-100	101-500	501-1000	> 1000
Est. Temps (jours)	3	5	7	A négocier

FAQ

Q: Que puis-je obtenir le prix?

R: Nous citons généralement dans les 24 heures suivant la réception de votre demande. Si vous êtes très pressé d'obtenir le prix, veuillez nous l'indiquer dans votre e-mail afin que nous considérions votre demande comme prioritaire.

Q: quel est votre délai de livraison commercial?
R: Nous acceptons le port de destination EXW, FOB Shenzhen ou CIF. Vous pouvez choisir celui qui est lele plus pratique ou le plus rentable pour vous.

Q: qu'en est-il du délai de production de masse?
R: Honnêtement, cela dépend de la quantité de commande et de la saison à laquelle vous passez la commande. La commande d'échantillon est dans les 2 jours. La commande OEM / OEM nécessitera un délai supplémentaire.