Descripción del producto

8 '' Kiosco de medición de reconocimiento facial y temperatura
Modelo: KMT-0080U-3CAW

8 '' Kiosco de medición de reconocimiento facial y temperatura Información regular	
Humedad de trabajo	0 ~ 90% de humedad relativa, sin condensación
Spray de sal	Nivel RP6 o superior
Propiedad antiestática	Contacto ± 6kv, aire ± 8kv
Poder	DC12V / 2A, 20W (max)
Abertura de la columna	36mm
Tamaño del equipo	252 (l) * 136 (W) * 26 (t) mm
Tamaño de pantalla	Pantalla IPS HD de 8 pulgadas.
Peso	1.7 kg
Modos de embalaje	Embalado en tres cartones
Lugar de origen	porcelana

Medición de temperatura facial Caminata a través del escáner térmico de reconocimiento facial

Pictas detalladas:

8" Facial Recognition and Temperature Measurement Kiosk

IP 65 waterproof & dustproof

Infrared temperature measurement

Alarming system

Linux Operating system

Accurate face recognition

Large-capacity face database

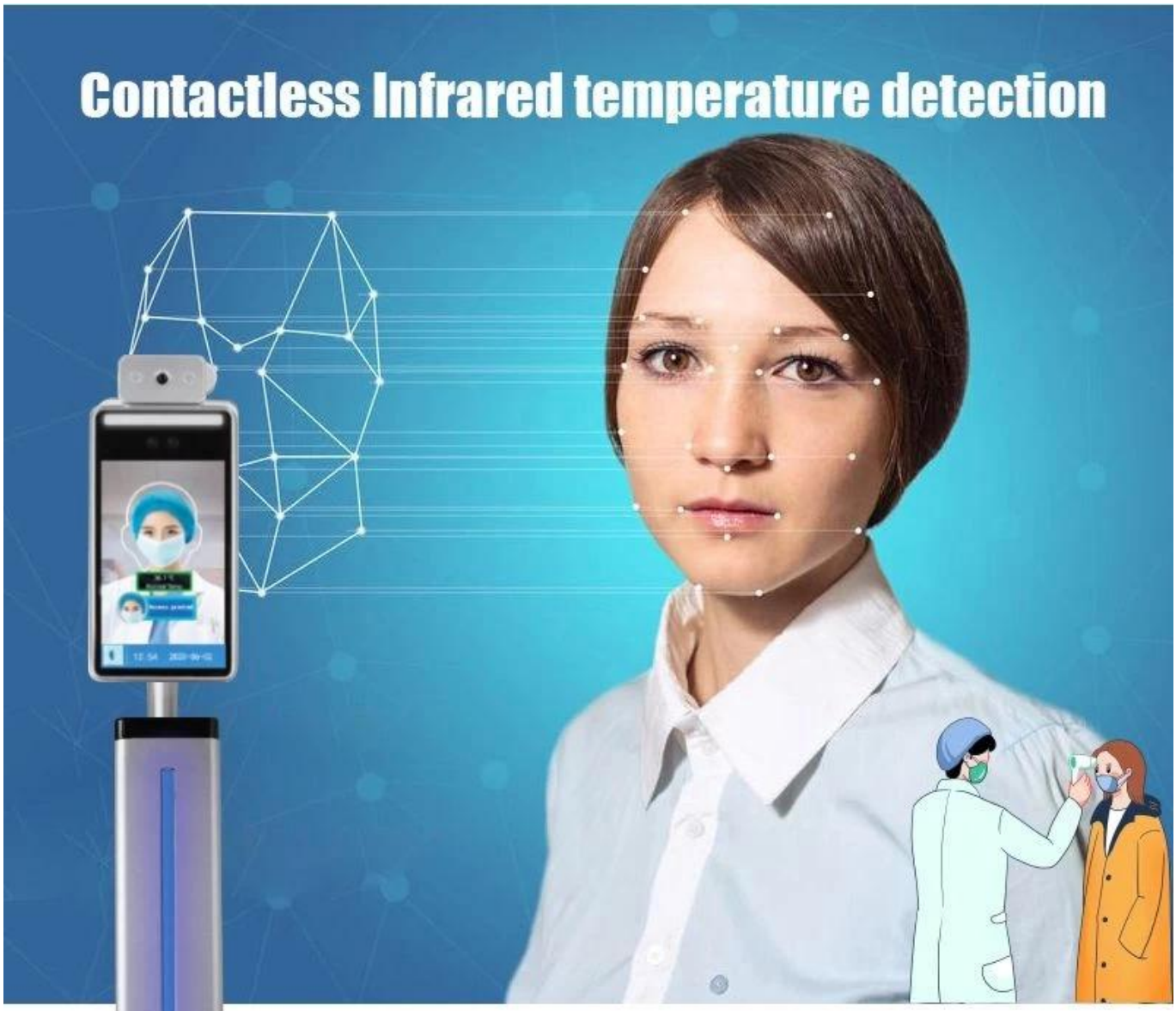

Temperature tolerance: ±0.3°C

Temperature measurement range: 16℃ - 40℃

Detection distance: ≤30cm

Rapid face Recognition: less than 1s

8-inch IPS full-view high-definition display, no image smearing, no delay.
Automatic gain, automatic white balance, make the true color of the image naturally restore.
Built-in black level sensor for video surveillance, low-light recognition is more accurate.

large storage capacity to meet places
with large traffic.
24,000 face database
Support 24000+ face comparison data and 160,000 recognition records.

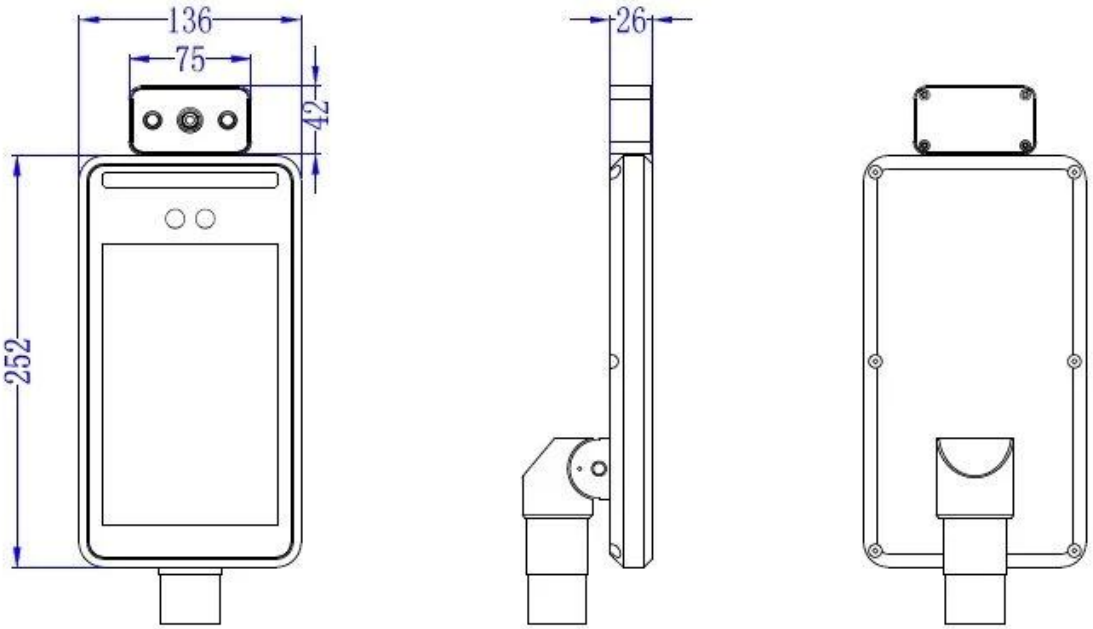
136
75
42
252
26

35.7cm
60cm
35.7cm
110cm

Alarm system for temperature measurement and entry management

Normal temperature: pass

abnormal temperature: can't pass

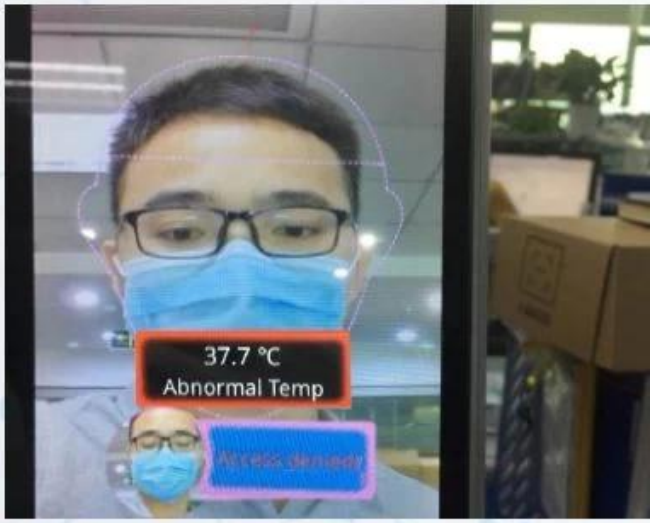

Stranger

☑ Temperature measurement

☒ No entry

Infrared temperature detection module
Binocular wide dynamic camera
36.1 ℃
Normal Temp
Access granted
13:54
2020-06-02
Speaker
60cm/100cm pillar for your option.
2USB

Flexible installation

Application

Bus, supermarket ,school, government, hospital, factory

Imágenes detalladas

36.1 ℃
Normal Temp
Access granted
13:54 2020-06-02

人脸识别一体机
Q.C.
PASSED

36.1 ℃
Normal Temp
Access granted
13:54
2020-06-02

Model	KMT-0080U-3CAW
Hardware	
Processor	Dual Core Processor+ 1G memory + 16G flash
Operating system	Linux Operating system
Storage	Support TF card storage
Viewing angle	Vertical viewing angle: 30°; Horizontal viewing angle: 30°
Sensor	1/2.8" Progressive Scan CMOS(IMX307)
Lens	6mm
Communication	Support 4G \ WIFI \ bluetooth ; can be customized
Speaker	voice playback content can be customized
Temperature measurement performance	Please find the notes on last page
Measurement range	16℃ - 40℃ (Indoor without wind)
Temperature measurement	European original lens
Sensors type	Medical grade European imported sensors
Measurement accuracy	±0.3℃
Temperature resolution	0.1℃
Temperature detection distance	≤30cm
Measurement response time	300ms
Performance	
Recognition	1.2~2.2 meters, angle adjustable
Recognition distance	0.3~1.5 meters, depends on lens
Recognition time	<0.5s
Storage capacity	160,000 capture records
Face capacity	24000pcs
Screen brightness	≥400 cd/m2
Interface	
Switching output	1 way switch output, other GPIO port can be customized
Network interface	1 RJ45 10M / 100M adaptive Ethernet port, Gigabit Ethernet port can be customized
Wiegand interface	1 Wiegand interface input/output
Communication interface	1 RS485 interface
USB interface	1 USB interface
Camera	
Camera	Dual cameras, visible and near infrared, support live detection
Effective pixels	2MP, 1920*1080
Min Illumination	Color 0.01Lux @F1.2(ICR);B/W 0.001Lux @F1.2 (ICR)
SNR	≥50db(AGC OFF)
WDR	120db, ISP algorithm face partial exposure
Function	
Web side configuration	support
remote upgrade	support
LAN/ WAN	support
Regular	
Working humidity	0～90% relative humidity, no condensation
Salt spray	level Rp6 or above
Antistatic	contact ±6KV, air ±8KV
Power	DC12V/2A , 20W(MAX)
Column aperture	36mm
Equipment size	252(L) * 136 (W) * 26 (T) mm
Screen size	8 inches IPS HD screen
Weight	1.7 kg

Embalaje y envío

Empaquetado y entrega

Unidades de venta				Objeto unico
Tamaño de un solo paquete				25.3x14.5x14.5 cm
Peso bruto único				1.500 kg
Tipo de paquete				
caja para pantalla				430 * 170 * 115mm, Peso: 2.1kg.
Cartón para pantalla				500 * 195 * 425mm, 3pcs por caja, G.W: 8.8kg.
Caja de cartón de soporte				305 * 51 * 290mm, G.W: 0.3kg.
Tamaño del cartón para el soporte				327 * 340 * 317mm, 6pcs por caja, G.W: 18kg.
Tamaño de la caja de soporte de 0.6m				630 * 132 * 124mm, G.W: 0.3kg.
Tamaño del cartón de soporte 0.6m				650 * 280 * 260mm, 4pcs por caja, G.W: 15kg.
Tamaño de soporte de 1.1m				1130 * 132 * 124mm, G.W: 0.5kg.
Tamaño de cartón de soporte 1.1m				650 * 280 * 260mm, 4pcs por caja, G.W: 19.8kg.
Tiempo de espera				
Cantidad (piezas)	1-100	101-500	501-1000	> 1000
Est. Tiempo (dias)	3	5	7	Ser negociado

Preguntas más frecuentes

Q: ¿Qué puedo obtener el precio?

R: Por lo general, cotizamos dentro de las 24 horas posteriores a que obtengan su consulta. Si es muy urgente para obtener el precio, díganos en su correo electrónico para que consideremos su consulta como prioridad.

P: ¿Cuál es su término comercial de entrega?
R: Aceptamos EXW, FOB Shenzhen o Puerto de Destino CIF. Puedes elegir el que es elMás conveniente o rentable para usted.

P: ¿Qué pasa con el tiempo de entrega para la producción en masa?
R: Honestamente, depende de la cantidad de la orden y la temporada que realiza el pedido. El orden de la muestra es dentro de los 2 días. El orden OEM / OEM necesitará tiempo extra.

Entender más:**Temperatura de alarma de fiebre no táctil al por mayor**