Produktbeschreibung

Haushaltsberührungslose Hände Sanitizer Elektroschaumspray Automatischer Infrarotsensor Seifenspender Handschaumspray Für Zuhause Hotel,**Berührungsloser Standschaum-Seifenspender**
Anwendung: HOTEL, Villa, WOHNUNG, BÜROGEBÄUDE, KRANKENHAUS, Schule

Produktname	**Handdesinfektionsmittel Spender**
Material	ABS + PP
Gewicht	255G
Kapazität	350 ml
Aufladen	USB wiederaufladbar
Feature	Automatischer Sensor

ABS Kunststoff Sensor Seifenspender

Feature.
Automatisch & berührungslos: Dieser speziell eingebaute Infrarotsensor für Schaumseifenspender ist freihändig, hält Keime fern und trägt dazu bei, dass Sie und Ihre Familie gesund bleiben. Außerdem wird das Händewaschen für Kinder interessanter!

Sicherer für Familien / Gäste: Stellen Sie unseren Händedesinfektionsspender, der vollständig mit Händedesinfektionsgel gefüllt ist, in die Tür und lassen Sie Familien und Gäste, die täglich Vorräte kaufen, ihre Hände desinfizieren, bevor sie hereinkommen. Weigern Sie sich, den Virius nach Hause zu bringen.

MATERIAL: ABS umweltfreundliches, schmutzabweisendes Material, sicher und korrosionsbeständig; Infrarot-präzise und intelligente Erfassung, auslaufsicherer Gummiauslass; kein Geräusch.

Bequemer: Verwenden Sie diesen Händedesinfektionsgel-Seifenspender an allen Eingängen von

öffentlichen Orten, um ihre Hände zu desinfizieren, bevor Sie in Ihr Restaurant, Hotel, Krankenhaus kommen ... Sie sind mit Händedesinfektionsgel anstelle von Schaumseife gefüllt, sodass Sie sie überall hinstellen können, weil Sie müssen Ihre Hände nicht mit Wasser waschen.

automatisierte Desinfektionsspender

NEW OPTION FOR CLEANING

AUTOMATIC INDUCTION HAND-WASHING MACHINE

The essence of natural plants
nourishes and cares for your hands
Contact-free, More at ease

Hand-washing machine x 1
Antibacterial effervescent tablets x 1

INTELLIGENT TECHNOLOGY IMPROVE YOUR QUALITY OF LIFE

Near-field infrared sensing

0.25s
Rapid bubbling

No contact more hygienic

40 DAYS
40 days of continuous use

Small
Small and free installation

ABS Material

FULLY AUTOMATIC HAND-WASHING MACHINE CARE FOR THE HEALTH OF THE WHOLE FAMILY

AUTOMATIC INDUCTION

EFFECTIVELY INHIBIT HARMFUL BACTERIA
TAKE CARE OF CHILDREN'S HEALTH

Effectively remove 5 major bacteria
Deeply clean pores
Gentle care for every inch of the child's skin

E.coli | Staphylococcus aureus | Pseudomonas aeruginosa | Candida albicans | salmonella

CHARGING 3 HOURS
CAN BE USED CONTINUOUSLY FOR 40 DAYS

Reasonably control the amount of foam
350ml large capacity design
can be used 500 times
to meet the family's 30-day dosage

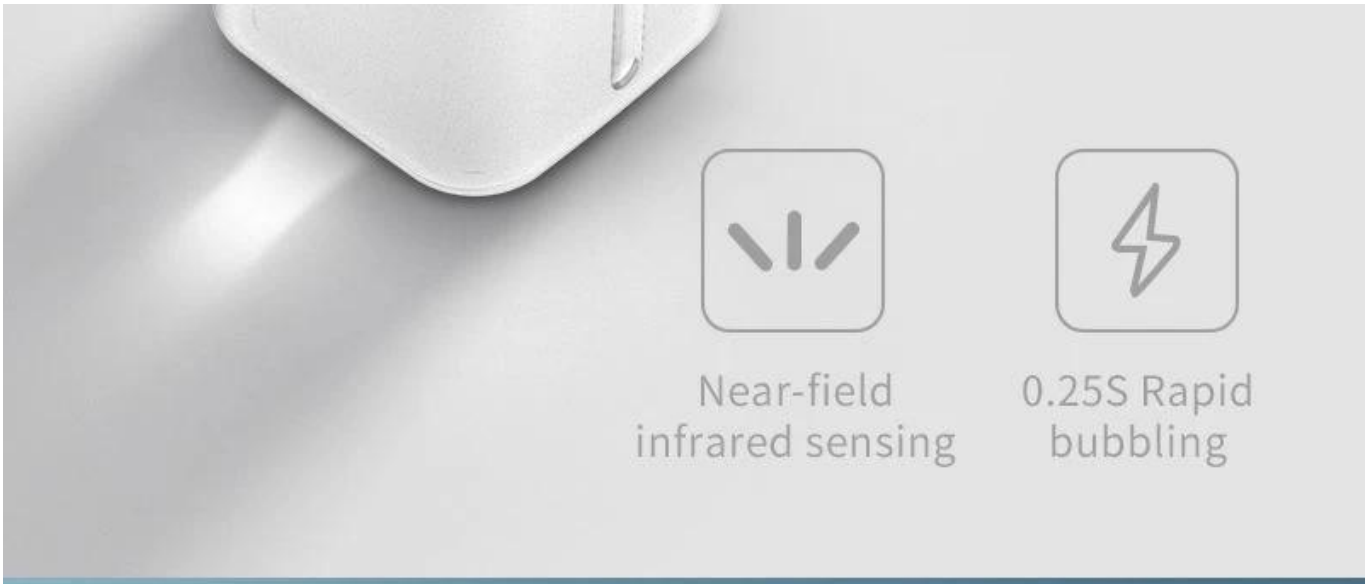

DEEP CLEAN

DENSE AND RICH FOAM PENETRATES INTO PORES FOR DEEP CLEANSING

The dense foam can better cover the skin's epidermis and reach the fine pores for deep cleaning

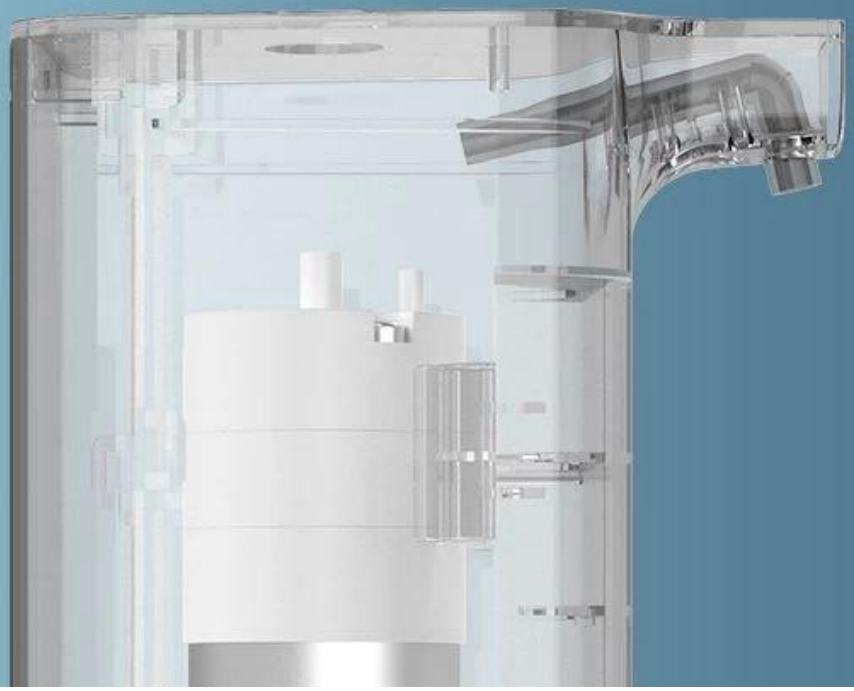

ONE MACHINE IS VERSATILE
LIQUID CAN BE CHANGED FREELY

A replaceable solution bottle at the bottom makes it easy
to inject different hand sanitizers
making it easier to add
various hand sanitizers you have purchased

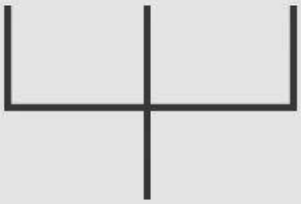

Hand sanitizer 3:7 tap water
Shake evenly to allow
hand soap to penetrate and dilute

Detergent 3:7 tap water
Shake evenly to allow hand
soap to penetrate and dilute

*Effervescent tablets can be replaced with liquid soap or dishwashing liquid
The ratio is for reference only, the effect of self-provisioning is more suitable

MOISTURIZING FUNCTION

ANTIBACTERIAL MOISTURIZING CLEANSING

Choose a slightly acidic formula
close to the pH of human skin
With moisturizing function
Glycerin made from natural oil, mild texture

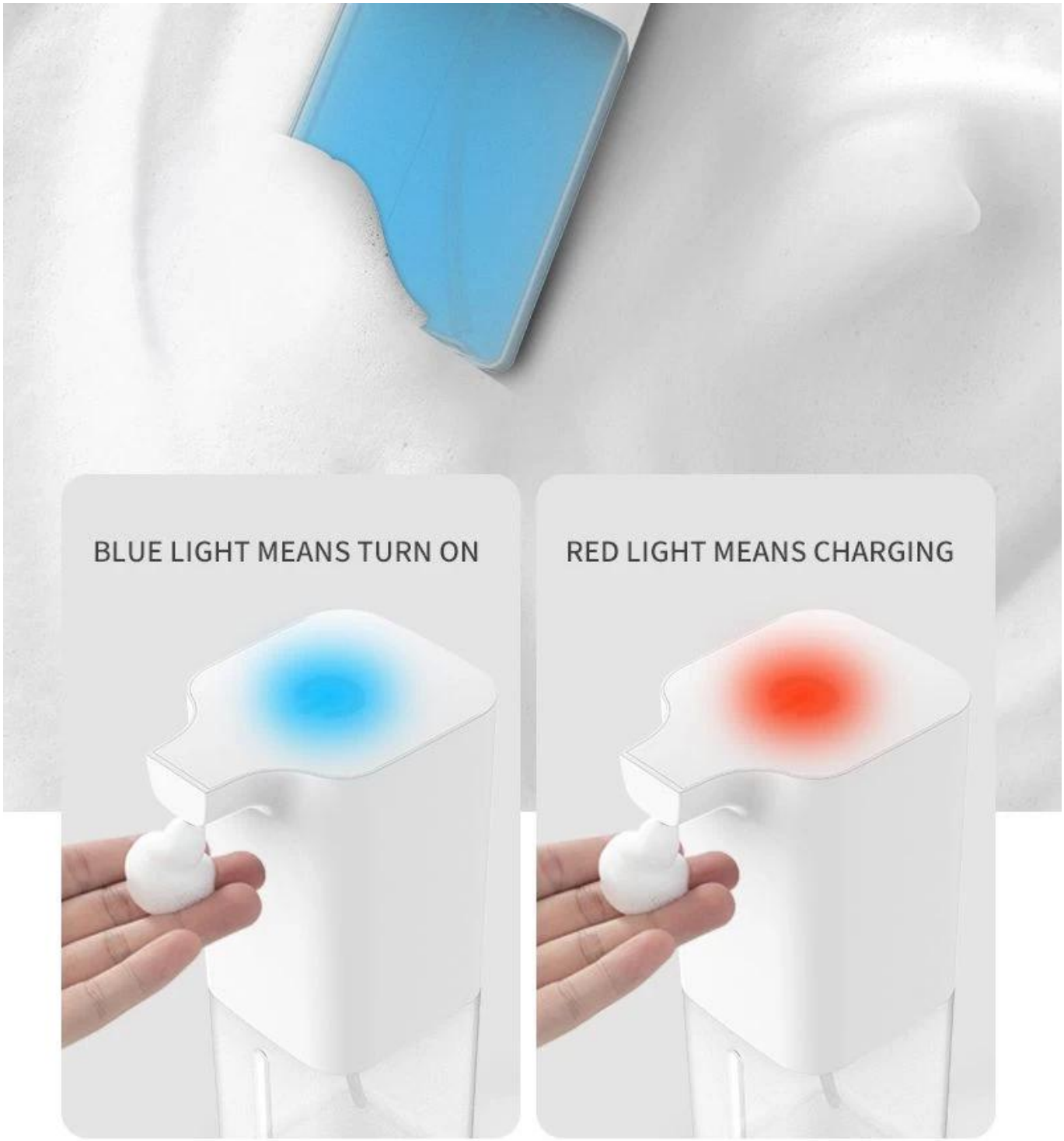
BLUE LIGHT MEANS TURN ON
RED LIGHT MEANS CHARGING

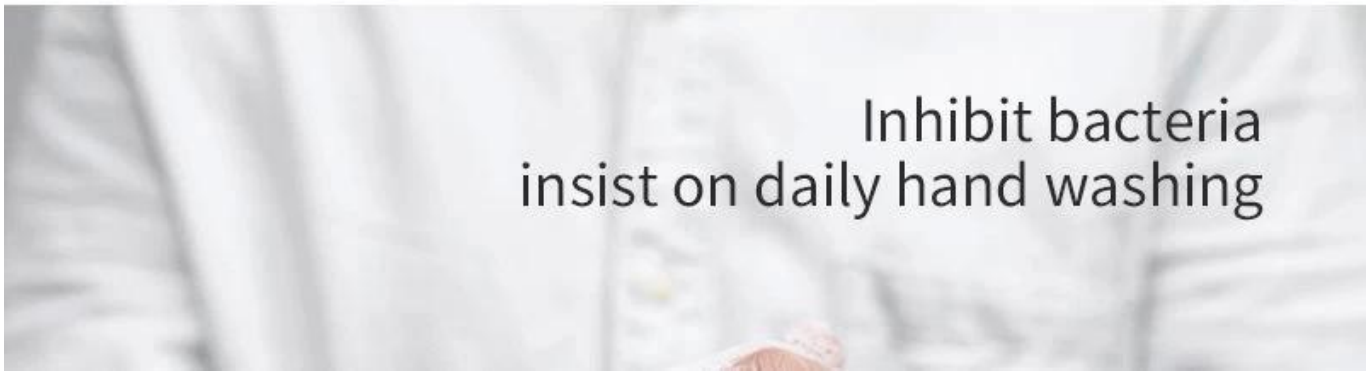
Inhibit bacteria
insist on daily hand washing

MINIATURE HIGH EFFICIENCY MOTOR
LOW POWER CONSUMPTION, QUIETER

The selected miniature high-efficiency motor not only has a high foaming efficiency but also does not disturb the noise during use

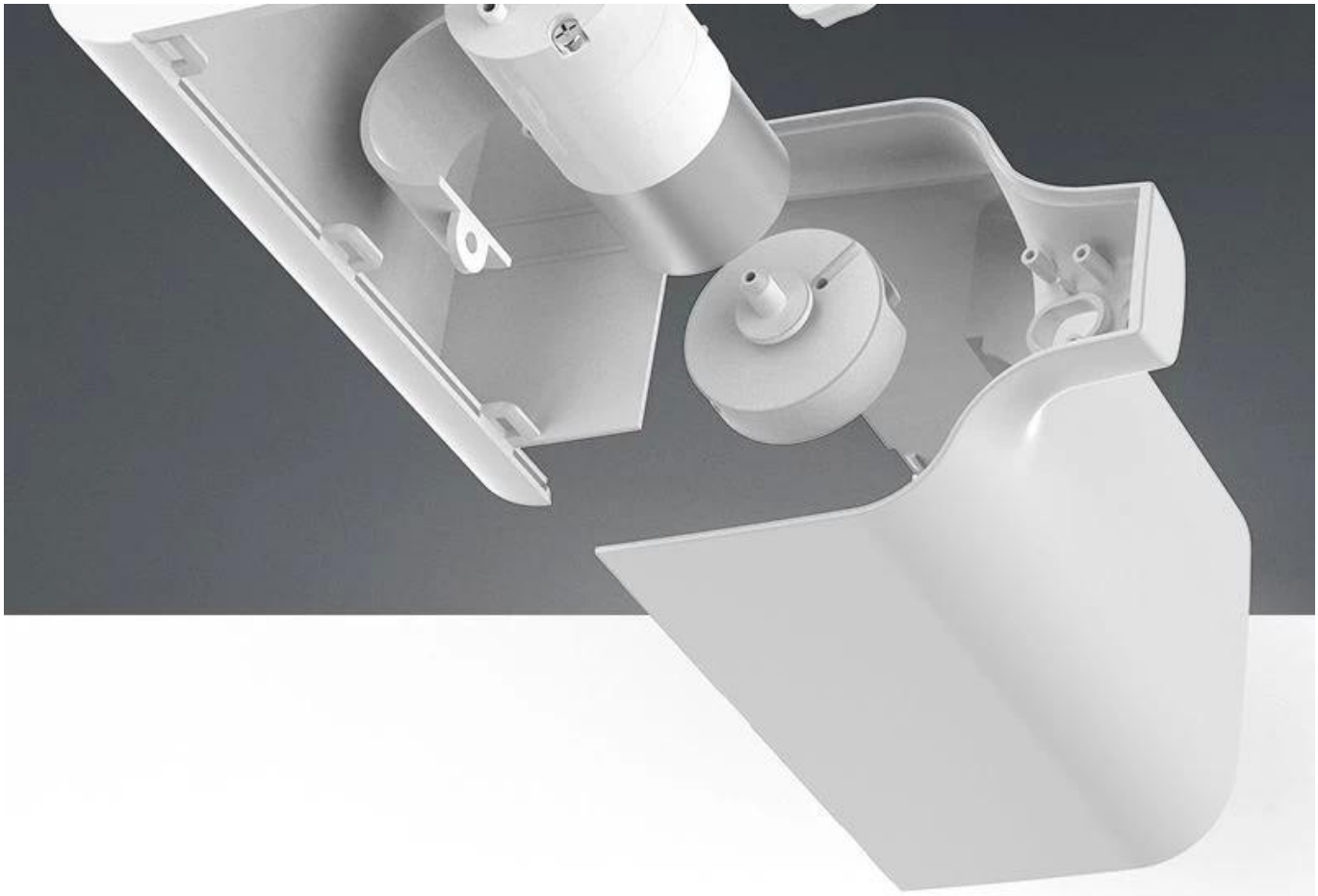

SCANDINAVIAN MINIMALIST DESIGN
SMALL SIZE
SUITABLE FOR VARIOUS ENVIRONMENTS
The bottle of hand sanitizer is made of high-grade frosted material
Clear and clean at any time to check the use of the situation.

PRODUCT INFORMATION

Product Name: Induction foam hand washing machine

Rated voltage: 5V

Rated power：15W

Capacity: 350ml

Applicable scene：

Material: ABS

Home cleaning, dormitory

PICTURE COLOR IS FOR REFERENCE ONLY
PLEASE REFER TO THE ACTUAL PRODUCT

PRODUCT DETAILS

USB CHARGING PORT

INSTALLATION STEPS OF HAND SANITIZER

Remove concentrated effervescent tablets

Break the concentrated effervescent tablet in half

Dilute the concentrated effervescent tablets in a cup

Put the diluted solution in the solution bottle

Tighten the cap and shake gently

After installation you can use

CERTIFICATE

GOOD QUALITY, HEALTHY QUALITY

CTI 华测检测

检 测 报 告

Test Report

样品名称：泡沫抑菌洗手皂片

委托单位：东莞市奇迹生物科技有限公司

检测类型：委托检验

华测检测认证集团股份有限公司

Centre Testing International Group Co.,Ltd.

www.ctihsi.com

CTI 华测检测

检 测 报 告

样品图片

CTI 华测检测

检 测 报 告

样品信息	样品名称	泡沫抑菌洗手皂片	CTI 样品编号	HZ19060511
	样品商标	奇迹（MIJIJI）	规格	/
	生产日期	/	批号	/
	样品数量	5 瓶	样品状态	完好
	生产商	/		
	生产商地址	/		
客户信息	委托单位	东莞市奇迹生物科技有限公司		
	委托单位地址	东莞市寮步镇横坑北门万荣工业区十栋		
检测信息	样品接收日期	2020 年 06 月 04 日	样品检测日期	2020 年 06 月 04 日—2020 年 06 月 11 日
	检测项目	原材料、气味、总有效物、pH(25℃)、甲醛、汞(Hg)、铅(Pb)、砷(As)、镉(Cd)、甲醇(CH3OH)、二噁烷、石棉、菌落总数、霉菌和酵母菌、耐热大肠菌群、金黄色葡萄球菌、铜绿假单胞菌。		
	检测依据	(GB/T 34855—2017 国家标准 洗手液)		
检测结论	经检测，有标准指标的项目符合《GB/T 34855—2017 国家标准 洗手液》要求。			
备注				

编制： 审核： 批准：

授权签字人：刘涛

华测检测认证集团股份有限公司

广东省深圳市宝安区沙井街道蚝乡路北区华测检测大楼

CTI 华测检测

检 测 报 告

Verpackung & Versand

Verpackungsmaß:

60 Stück / Karton

Kartonmaß: 8 * 14 * 22 cm

Brutto-W: 22,5 kg / Karton

HS-Code: 8509809000

Verpackung & Lieferung

Einheiten verkaufen	Einzelexemplar
Einzelpackungsgröße	8 x 14 x 22 cm
Einzelbruttogewicht	0,500 kg

BildBeispiel:

hotel, KTV and other places

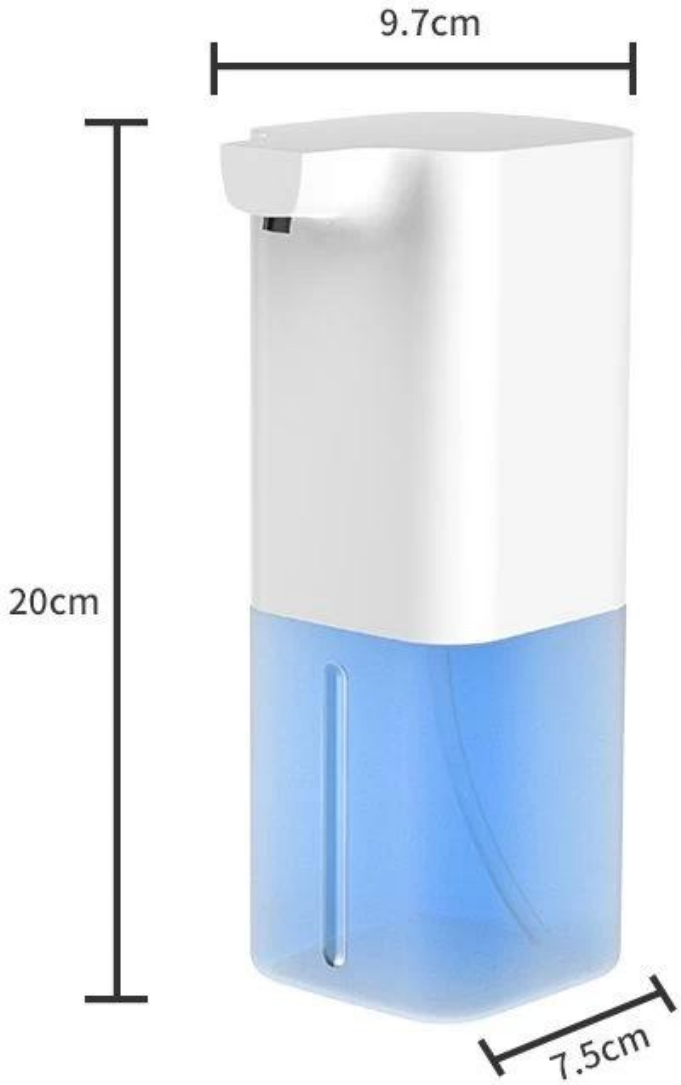

Marine incense

=

Effervescent tablets

FAQ

F: Wie kann ich die Proben des automatischen Seifenspenders erhalten, um Ihre Qualität zu überprüfen?
A: Musterbestellung ist verfügbar, kann per Express versendet werden, Sie erhalten sie in 3-7 Tagen.

F: Was kann ich den Preis bekommen?
A: Wir zitieren normalerweise innerhalb von 24 Stunden, nachdem wir Ihre Anfrage erhalten haben. Wenn Sie dringend den Preis erhalten möchten, teilen Sie uns dies bitte in Ihrer E-Mail mit, damit wir Ihre Anfrage als Priorität betrachten.

F: Wie lautet Ihre Lieferfrist?

A: Wir akzeptieren EXW, FOB Shenzhen oder CIF Zielport. Sie können diejenige auswählen, die die istam bequemsten oder kostengünstigsten für Sie.

F: Was ist mit der Vorlaufzeit für die Massenproduktion?
A: Ehrlich gesagt hängt es von der Bestellmenge und der Jahreszeit ab, in der Sie die Bestellung aufgeben. Die Musterbestellung erfolgt innerhalb von 2 Tagen. OEM / OEM-Bestellungen benötigen zusätzliche Zeit.